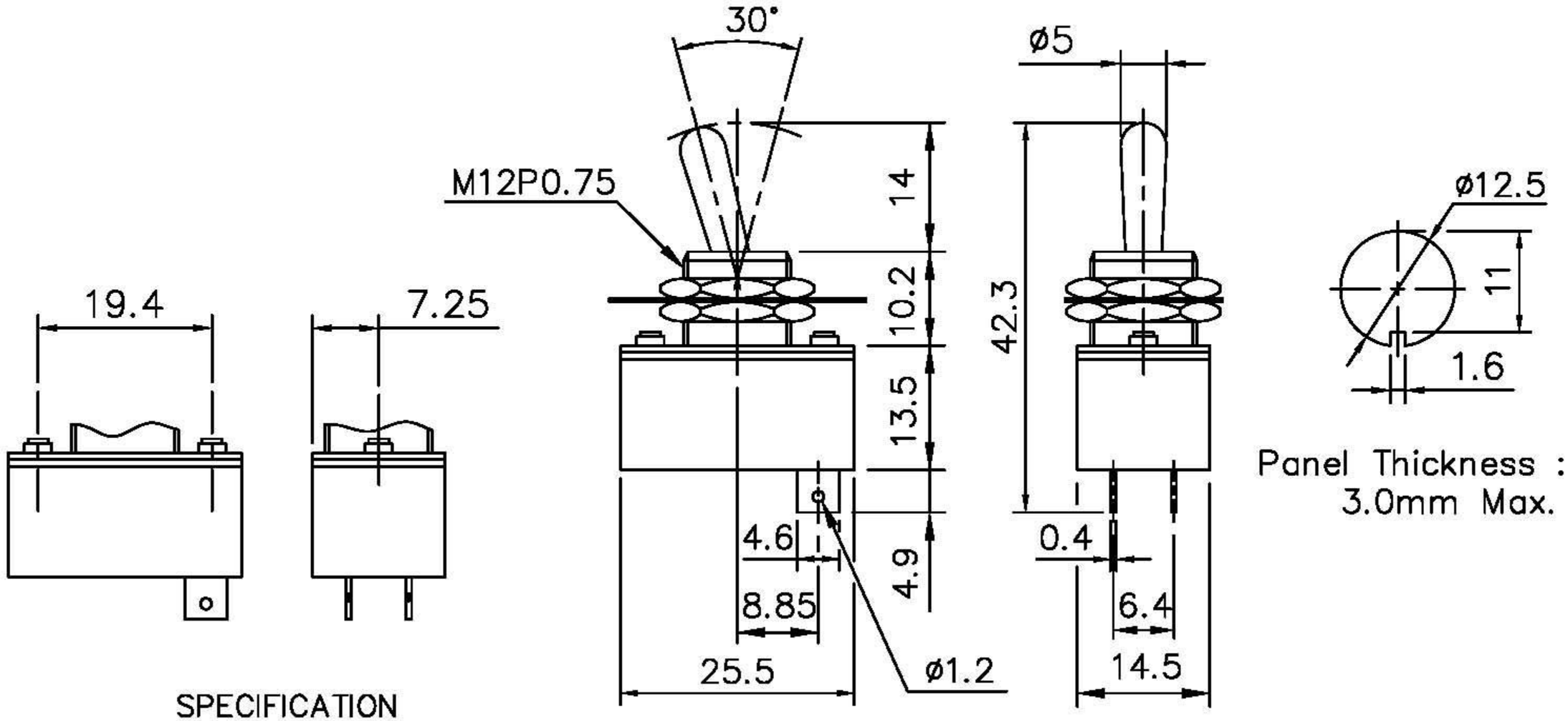

SPECIFICATION

1.Rating : AC 125V 4A 250V 2A
2.Contact R. : 50mΩ Max.
3.Insulation R. : DC 500V 100MΩ Min.
4.Dielectric Strength : AC 1500V 1 minute.
5.Operating Temperature : −20℃~+65℃
6.Electrical Life : 20,000 make−and−break cycles at full load.

修改	日期	說明事項			序號	0
尺寸	0.5-6	>6-30	>30-120	>120-400		
公差	+/-0.05	+/-0.1	+/-0.15	+/-0.2		

品號	B060			件號				版次	0
品名	TOGGLE SW.			零件				單位	m/m
材質				處理				比例	1.6:1
批准		審核	Matt	製圖	Derek	日期	2013.11.18	投影	第三角法